Vitrage bois/verre FRAMESTAR™

Élégance et polyvalence

Grâce à son bâti étroit, le FRAMESTAR séduit par sa grande esthétique avec son épaisseur de seulement 64 mm. Ses matériaux de qualité, ses grandes dimensions et le caractère empilable offrent une multitude de possibilité. Cette paroi trouve ainsi de nombreux domaines d'application: bâtiments scolaires et de bureaux, hôpitaux, laboratoires ou résidences haut de gamme. FRAMESTAR est également connue comme élément contrastant dans l'architecture moderne avec une tendance élevée du béton apparent.

Isolation phonique jusqu'à 44 dB

Cadre étroit: 78 mm, grandes dimensions jusqu'à 5.30 m avec possibilité de protection coupe-feu EI60

Durable grâce au bois dur indigène certifié FSC

Combinaison possible avec

- Vitrage DELTASTAR/FRAMESTAR/CLEARSTAR/MONOSTAR/PYROSTAR
- Pour tout type de paroi courant
- Possibilité de cadre d'amortissement
- Différentes associations aluminium et huisseries en bois
- Portes à panneau plein et portes-fenêtres

Type	vitrage bois/verre (193)
Matériau	bois dur massif certifié FSC avec verre coupe-feu
Classe coupe-feu	EI30, EI60
Structure porteuse	maçonnerie/cloison légère/autonome
Épaisseur d'élément	65 mm
Valeurs phoniques	Rw = 38–44 dB (valeur laboratoire) avec la structure de verre correspondante
Valeur U	Ug: max. 0.7 W/(m^{2}K) avec la structure de verre correspondante
Surfaces	à peindre, vernis/laqué (RAL/NCS), plaqué en bois naturel, stratifié
Options	joints verticaux, verre extra blanc, cadre d'amortissement au plafond, porte climatique
Dimensions	longueur de paroi illimitée H 6396 mm, élément L 1800 × 3500 mm (No. AEAI 14450 – EI30) H 5330 mm, élément L1800 × 3500 mm (No. AEAI 27659 – EI60) Joints de verre verticaux bord-à-bord H 3000 mm, élément L 1500 mm (No. AEAI 17527 – EI30) H 3000 mm, élément L 2000 mm (No. AEAI 14450 – EI30) H 3000 mm, élément L 1200 mm (No. AEAI 27659 – EI60) H 4042 mm, élément L 1500 mm (No. AEAI 14926 – EI60)
Combinaisons	Cadre bloc en bois (chapitre 01.01), porte-fenêtre (chapitre 05.02) et porte coulissante FRAMEGLISS (chapitre 06.05) Éléments de paroi de séparation PYROSTAR (chapitre 08.05)

Conçu et fabriqué en Suisse

08.02

Variantes d'exécution (élévation)

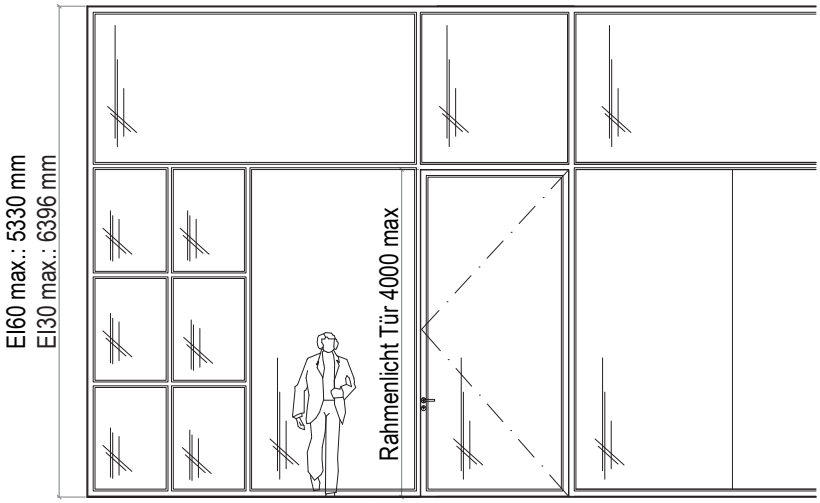

Variantes d'exécution (élévation)

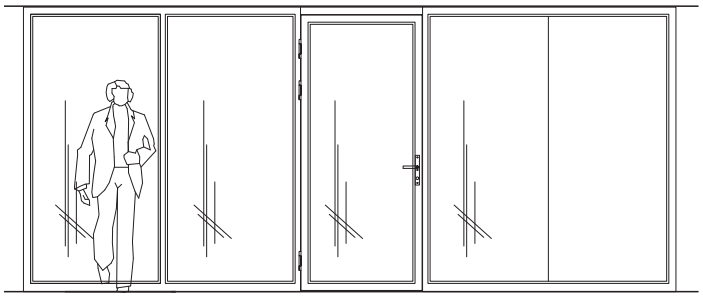

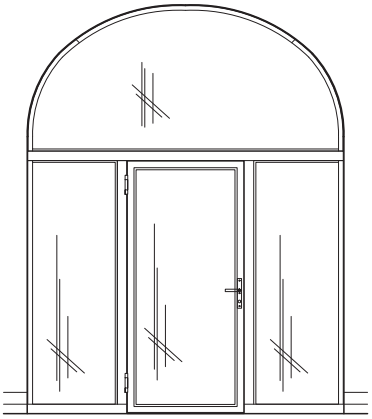

En raison du développement continuel de nos produits les dimensions peuvent changer – veuillez toujours les faire confirmer par nous avant l'exécution.

Variantes d'exécution (élévation)

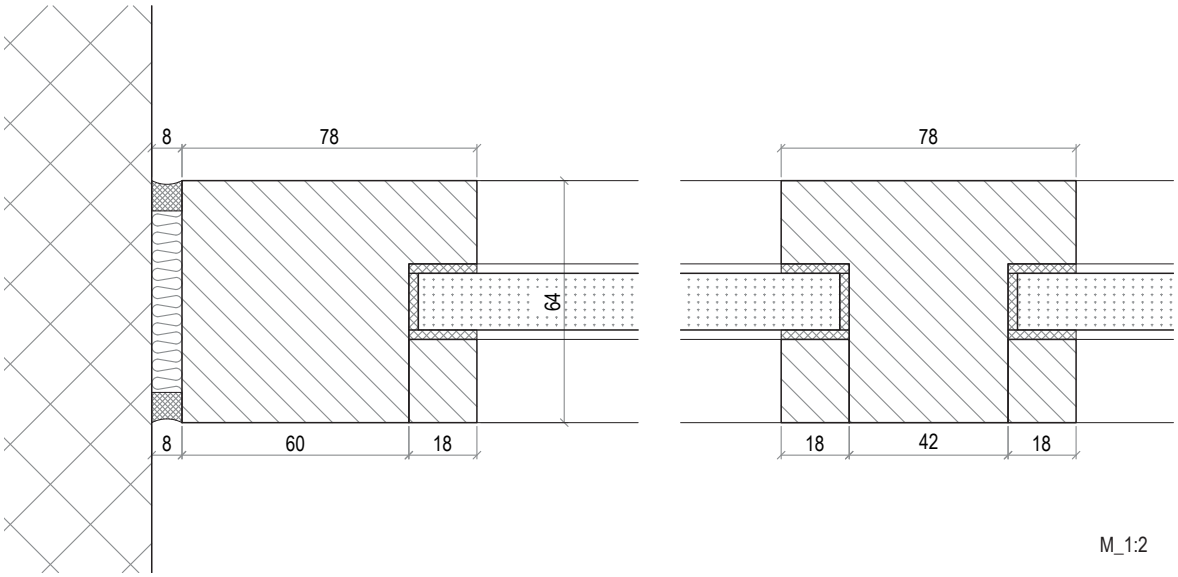

Variantes d'exécution (élévation)

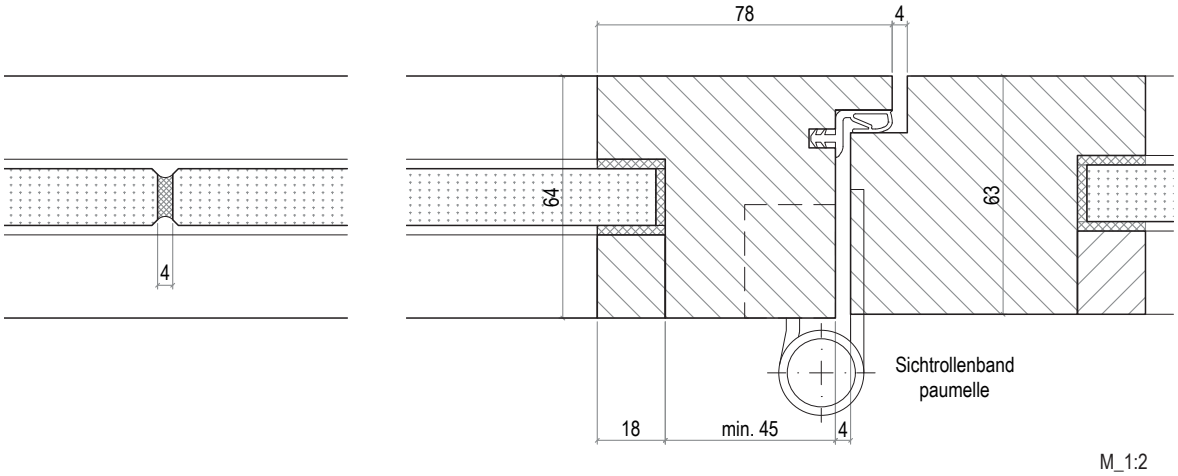

08.02

Vitrage EI30/EI60 avec raccords ou cadre bloc en bois et élément PYROSTAR (coupe verticale)

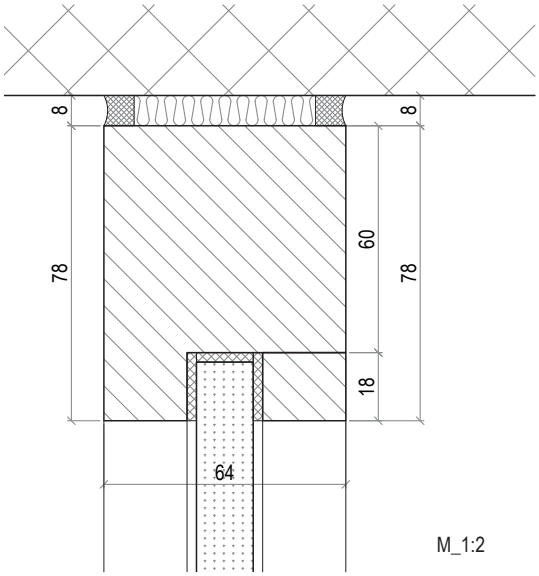

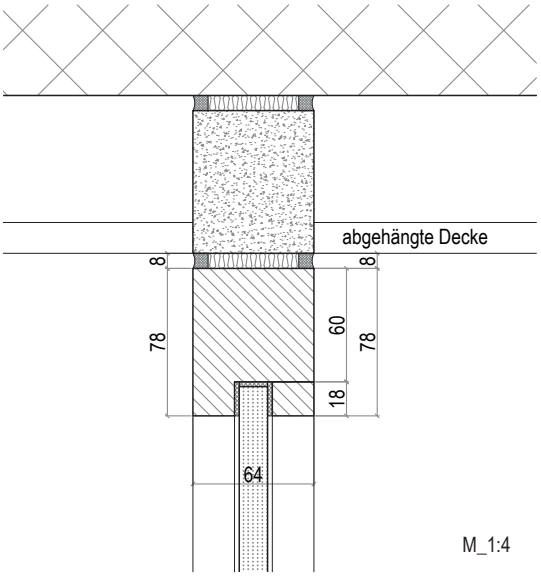

Vitrage EI30/EI60, raccord de sol et porte (coupe verticale)

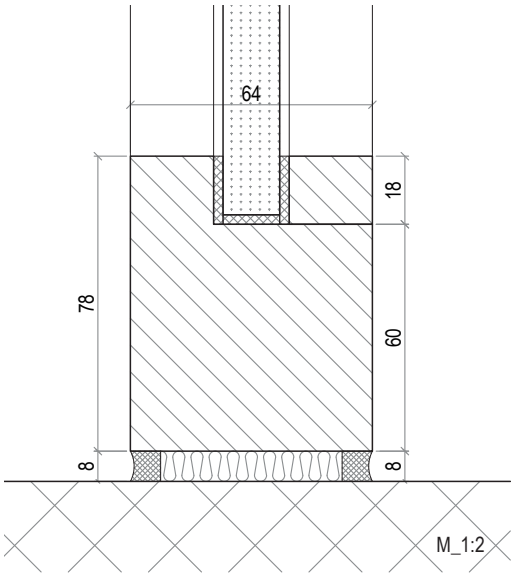

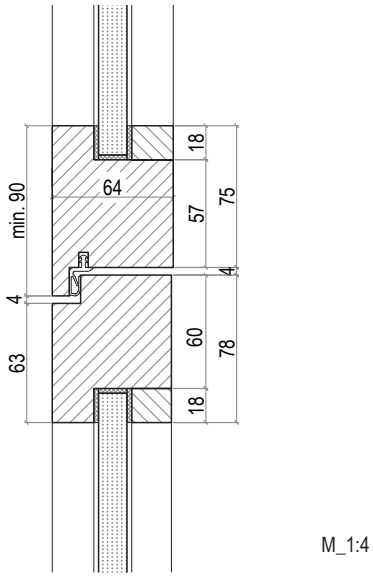

Vitrage EI30/EI60 avec cadre d'amortissement en plafond (coupe verticale)

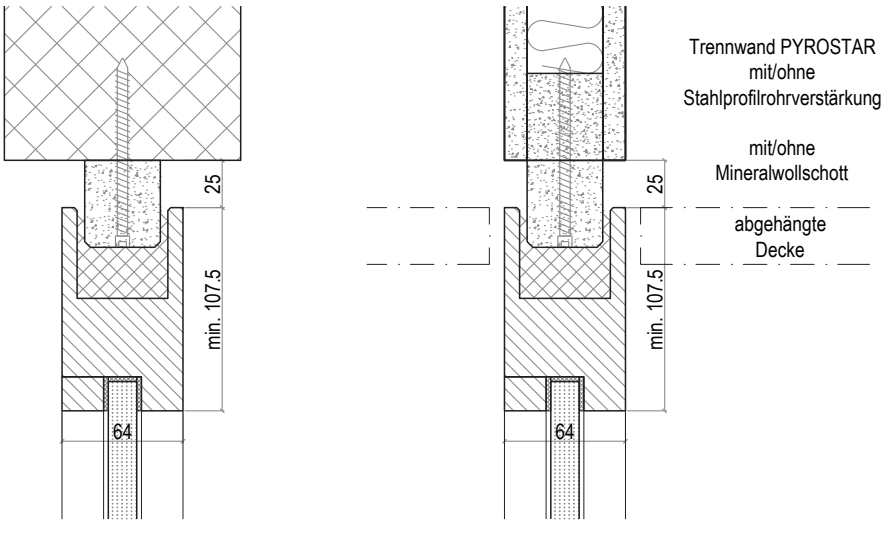

Élément cintré (coupe horizontale)

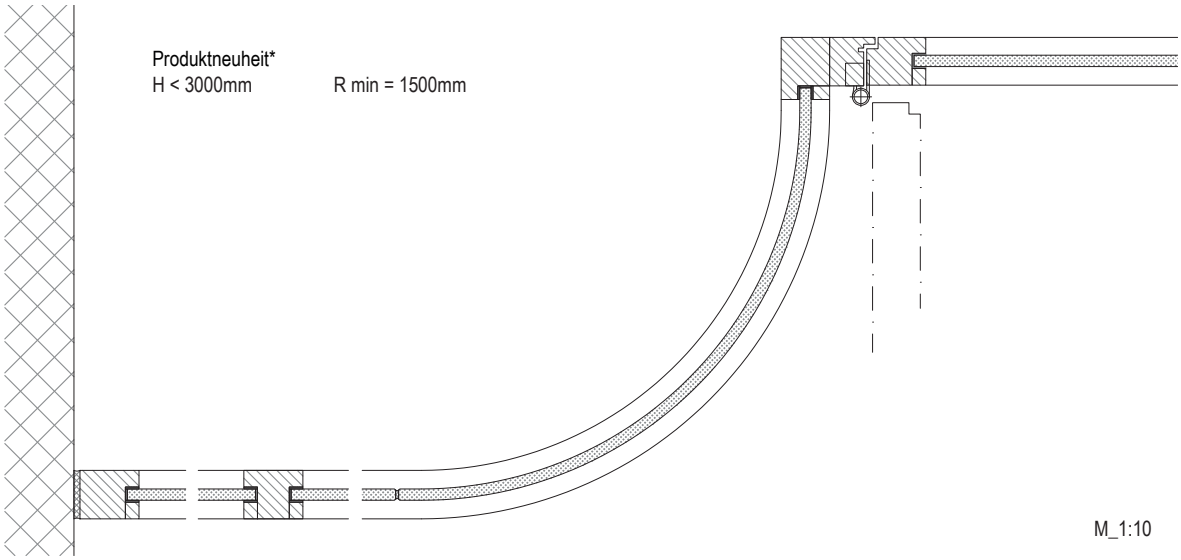

* Merci de bien vouloir faire valider les dimensions de votre objet.